pezzolato S.p.A.
PLANKLINE

SYSTÈMES INTÉGRÉS DE SCIERIES MOBILES OU FIXES:

MINI PROFI 900 - MINI PROFI 1000 BICOUPE

Nouveaux modèles: meilleure productivité et agilité de manœuvres

Une longue expérience a vôtre service

La société PEZZOLATO S.p.A. a trente ans d'expérience dans la fabrication de machines pour le travail du bois.

Le savoir faire de la société PEZZOLATO s'est consolidé dans le temps, grâce à la collaboration d'un réseau de distributeurs spécialisés, dans le monde entier, qui a permis aux techniciens de comprendre de mieux en mieux quelles sont les exigences des utilisateurs industriels, également dans le secteur des scieries.

Dans les deux établissements (une superficie de 70.000 m^2 dont 28.000 m^2 couverts, où travaillent plus de 150 employés), la société gère trois lignes de production, dont la **"PLANKLINE"**, qui conçoit et fabrique la vaste gamme d'équipements de sciage conformes à la Directive Machines, sous la certification CE.

A ces machines, s'ajoutent les huit modèles de la série MINI PROFI: MINI PROFI 800, 900 et 1000, MAXI PROFI 1000 et 1100, SUPER PROFI 1200, 1300 et 1500.
Il s'agit de scies horizontales à ruban mobiles ou fixes, pour tous types de grumes, entièrement hydrauliques, motorisation électrique ou diesel et d'une grande productivité.

La technique à votre service

Deux techniques de coupe

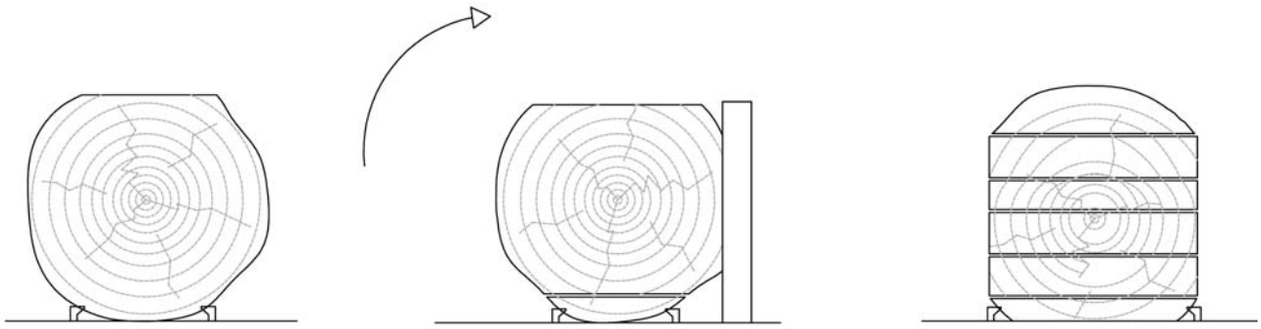

1 2 3

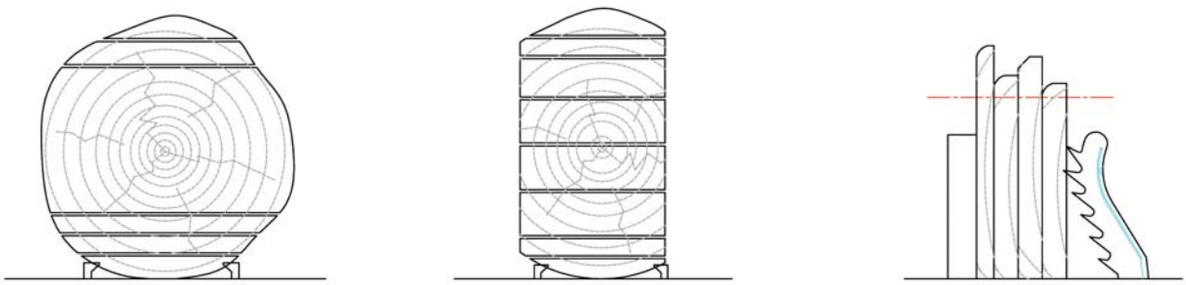

1 2 3

Les modèles **MINI PROFI 900 et MINI PROFI 1000 ont été perfectionnés et sur équipés,** pour satisfaire aux exigences des opérateurs du secteur. Une série d'améliorations, faites surtout sur le châssis support de grumes (voir pages 4 et 5), a permis d'augmenter la productivité et a rendu plus facile la manœuvrabilité des grumes.

DONNÉES TECHNIQUES		900 mobile ou fixe	*Nouvelles* MINI PROFI 1000 mobile ou fixe	1000 fixe BICOUPE
Max. diamètre des grumes	mm	1000	1000	1200
Max. passage entre colonne	mm	820	1020	1220
Diamètre des volants	mm	900	980	980
Max. côte à réaliser	mm	436	550	440
Max. hauteur de coupe	mm	750	750	750
Epaisseur de la dernière planche	mm	27	27	27
Entraxe des rails	mm	1100	1100	1100
Longueur de la lame	mm	6075	6650	6650
Largeur de la lame	mm	110	120	135
Longueur de coupe	m	6,10 (standard) - 9,10 - 12,10 (optionnel)		
Vitesse de sciage	m/s	28 - 33		
Vitesse d'avance	m/min	0 - 45		
Moteur électrique (standard)	kW	18,5	22	22
Moteur thermique	kW	27,5	27,5	-
Longueur de la machine (standard)	mm	8500	8500	8500
Largeur de la machine	mm	2470	3000	3000
Hauteur de la machine	mm	3370 mobile/3200 fixe	3570	3570
Technologie BICOUPE		non	non	oui

Nouvelles MINI PROFI 90

Division de positionnement de la lame

• Elle va permettre de déterminer la position précise de la lame. Grace à un disque gradué et une mesure de hauteur sur vernier, l'opérateur peut facilement définir la hauteur de la lame.

Conteneur à sciure

• Pour éviter la dispersion de sciures.

• Commandé par un vérin hydraulique, il permet de vider les sciures en un seul point.

Lame à ruban

• Le **système de mise en tension** (pour empêcher la flexion de la machine), les **guides lame à pression** (pour augmenter la rigidité de la lame) **et le bombé des volants** vont permettre l'utilisation de **LAMES BI-COUPE** (seulement dans le modèle MINI PROFI 1000 statique). Cela va permettre de scier en avançant sur la grume comme au recul, augmentant la capacité productive du 30% en fonction des débits.

• Les nouvelles Mini Profi 900 et 1000 peuvent scier des grumes d'un diamètre allant jusqu'à **1200 mm.**

Rayon laser (optionnel et seulement pour machines fixes)

• La ligne verte tracée par le laser est mise en position par l'operateur pour déterminer visiblement la première coupe. La lame se positionne automatiquement à la hauteur du laser.

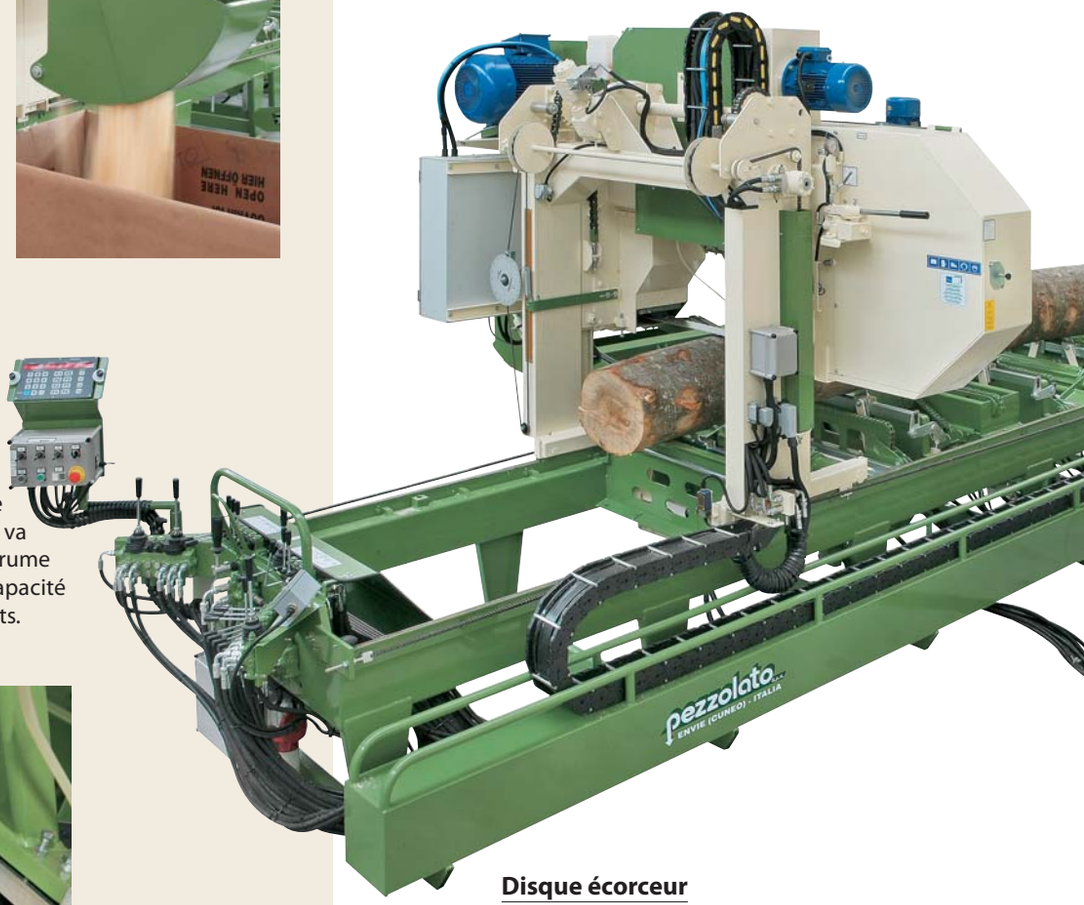

Disque écorceur

• Trace sur l'écorce un passage grâce à une lame circulaire.

• En enlevant la saleté, il augmente sérieusement l'intervalle entre deux affutages.

900 et MINI PROFI 1000

Nouveaux bras de mise à l'équerre

• Déplaçables latéralement combiné à la montée et baisse, ils peuvent être positionnés par rapport au diamètre du tronc et/ou des noyaux par rapport à l'axe de la machine.

Ce schèma-ci va synthétiser les principales améliorations amenées aux modèles MINI PROFI 900 et MINI PROFI 1000

Tourne-grumes supplémentaire (en plus du tourne grumes standard à crochets)

• Le tourne grumes, déjà très efficace, peut être aidé par un retourneur supplémentaire, à chaine motorisé, rapide et efficace, pour la rotation horaire et antihoraire du tronc avant griffage.

Rouleaux niveleurs de conicité

• Nivèlent le tronc (quand il est conique), pour optimiser la coupe.

• Les rouleaux motorisés peuvent bouger le tronc dans le sens longitudinal, afin de pouvoir utiliser le plus d'appuis de grumes possibles.

Nouvelles griffes

• Fixent la grume au châssis.

• Auto entrantes et réglables en hauteur par un vérin indépendant, qui va ainsi permettre d'utiliser le point de griffage optimal, selon la grume.

• Le bois est tiré vers le bas, limitant ainsi la flexion du bois.

• Elles se rétractent de 20 mm en position basse et sortent de 150 mm en position haute; l'épaisseur de sciage minimum, par rapport au point d'appui de la grume est de 27 mm.

Robustesse et fiabilité

Pezzolato S.p.A. a fourni plusieurs machines en **Afrique** et en **Amérique du Sud** (Mozambique, Malawi, Angola, Cote d'Ivoire, Zambie, Maroc, Afrique du sud, Guinée, Argentine, Brésil, Uruguay, Peru...), où les conditions climatiques et d'ambiance sont défavorables et où le bois à couper est très dur.

Dans cette zone les machines doivent être très **résistantes et fiables**, car elles sont souvent à l'extérieur, en atmosphère très humide (pendant la saison des pluies), et au milieu de la forêt (l'usine la plus proche se trouve souvent à plusieurs jours de route qui elle-même est en très mauvais état).
La technologie de la lame bi métal et les guides lame spécifiques vont permettre de garder une grande productivité avec les Mini Profi et Timber Queen, mêmes dans ces zones où l'on scie des bois très durs et non écorcés.

Les machines Pezzolato sont robustes, construites pour durer. Elles sont fabriquées avec des particularités les rendant **faciles à utiliser, faciles pour optimiser les cycles de travail**, afin de garantir une **bonne productivité**.

Des arguments pour augmenter sensiblement la productivité des nouvelles MINI PROFI:

- Les **dimensions entre les colonnes** (il est possible de scier des grumes d'un diamètre jusqu'à 1200 mm);
- Le **dispositif d'écorçage avant le sciage** (pour rendre moins fréquent les opérations d'affutage de la lame);
- La **robustesse de la lame large** et la **technologie "Bi coupe"** (qui permet de scier aussi bien en marche avant qu'en arrière).

Accessoires en option

Toutes les scies horizontales de la série MINI PROFI peuvent être dotées d'accessoires qui permettent de satisfaire les exigences spécifiques de l'utilisateur. La vaste gamme PEZZOLATO comprend:

Évacuateur de sciage
Un tapis caoutchouc motorisé, repliable hydrauliquement, peut être monté en bout de machine, pour faciliter la décharge des sciages.

Rayon laser (seulement pour les machines statiques)
La ligne verte tracée par le laser positionné par l'operateur sur le bois, permet d'aligner et de déterminer visiblement la première coupe.
La lame se positionne ensuite automatiquement par rapport à ce trait laser.

Station de chargement des grumes et système d'évacuation des planches
Ces équipements vous permettent de compléter votre ligne de sciage. La station de chargement des grumes est composée d'une zone de stockage des billons et de chaines motorisées de chargement. Le système d'évacuation latéral des planches pour déposer les sciages sur une table mécanisée, trains de rouleaux, tables élévatrices, chaînes à grumes, bandes caoutchouc complètent la mécanisation de la machine.

Pourquoi choisir les machines Pezzolato

Une forte vocation mécanique qui caractérise la conception et la fabrication de toutes les machines, un système de qualité certifié, une attention portée aux exigences des Clients, des investissements importants en I+D: voici quelques unes des raisons qui ont porté la société PEZZOLATO S.p.A. à se distinguer dans la course à la concurrence sur les marchés internationaux.

Trois lignes de production:

- **GREENLINE:** Broyeurs à disque et à tambour ainsi que déchiqueteuses, triturateurs, rétourneurs et roto-tamis pour la production du compost;
- **REDLINE:** Machines et installations pour la préparation de bois buche;
- **PLANKLINE:** Systèmes intégrés de scierie.

COMPANY WITH QUALITY MANAGEMENT SYSTEM CERTIFIED BY DNV
= ISO 9001:2008 =

Via Provinciale Revello, 89
12030 Envie (CN) Italia
Tel. +39 0175 27 80 77
Fax +39 0175 27 84 21
www.pezzolato.it
info@pezzolato.it

PEZZOLATO DEUTSCHLAND
Gondershausen (D)
info@pezzolato.de

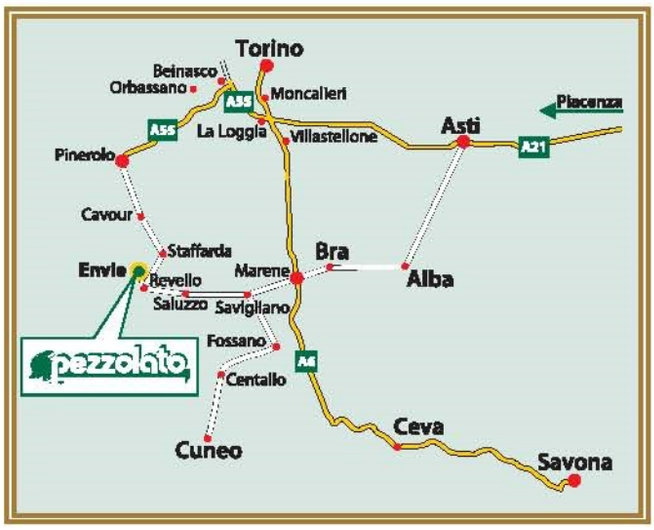

ESPACE RÉSERVÉ AU REVENDEUR

Le progrès uni à la recherche constante des plus hauts niveaux, peut apporter, dans le temps, des modifications aux données techniques et aux descriptions contenues dans cet imprimé, sans que la société PEZZOLATO S.p.A. puisse en avertir tous les intéressés.

N MNPRF 07 09 / FRA